ԿՏՐՎԱԾՔ 3 - 3

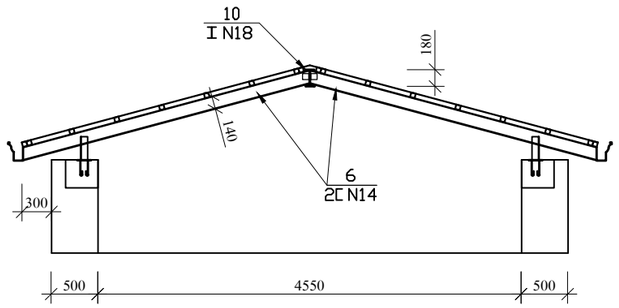

ԿՏՐՎԱԾՔ 4 - 4

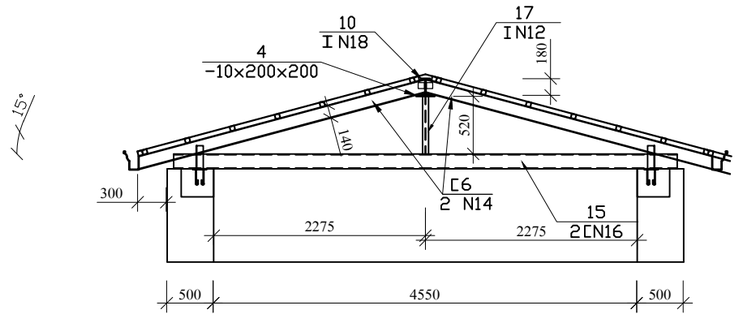

ԿՏՐՎԱԾՔ 5 - 5

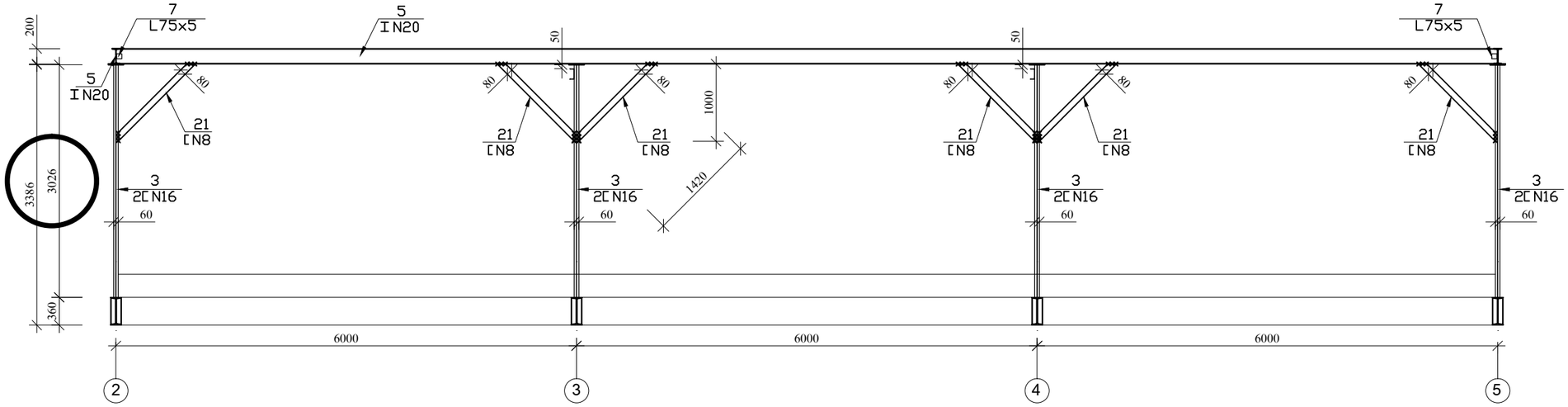

ՆՆԲ պետ	Ա. Պետրոսյան		ԵՔ-ՊԸԱՇՁԲ-11/12-1			
Ն.Գ.Ի.	Ռ. Իսագուլյան		Երևան Մալաթիա-Սեբաստիա վարչական շրջանի վարչական 2-րդ մասնաշենքի հարթ տանիքի վերակառուցումը թեք լանջավոր տանիքի			
			Կտրվածք 3 - 3...5 - 5	Փուլ	Թերթ	Թերթեր
				ԱՆ	10	15
			Կոնստրուկցիա	«Դի-Վր-Գե Շին» ՍՊԸ		